止り穴用

超硬リーマ Eシリーズ オイルホール付

■ 商品コード：CE○.○○○H

オイルホール付　超硬超微粒子　F.P.C Coating

φ2.950～10.050mm
0.005mmとび

止り穴加工の決定版！

オイルホールを標準化!!

● 新高剛性刃型形状 & F.P.Cコーティング

耐久性がUP! 切屑の排出がスムーズに！

● センタースルータイプのオイルホール採用

切屑の排出性が向上！より安定した加工が可能です。

● ショートタイプ化

従来品（CE）に比べ、ショートタイプ化！
工具剛性が向上し、外部給油だけでも加工可能です。

〈D＝φ6の場合〉

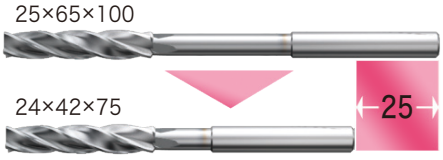

■ 参考切削条件

被削材	軟鋼 SS	炭素鋼 S○○C	合金鋼 SCM/SUJ	工具鋼 SKH/SKD	ステンレス SUS	鋳鉄 FC/FCD	アルミニウム A/ACD	銅・銅合金 C	調質鋼 ～40HRC	調質鋼 ～50HRC
周速(m/min)	10～30 ②	10～30 ②	8～30 ②	5～30 ②	5～20 ②	8～30 ②	15～40 ②	10～30 ②	5～20 ①	5～15 ①

○番号は右表「送り速度とリーマ代」に対応

リーマ径 mm	送り量 mm/rev.	リーマ代（φmm） ①	リーマ代（φmm） ②
3	0.05～0.1	0.1	0.1
4			
6			0.15
8	0.08～0.25		
10	0.1～0.3		

F.P. 超硬リーマ Eシリーズ オイルホール付

Carbide Reamers

底刃形状

φ2.950～φ4.895　　φ4.900～φ10.050

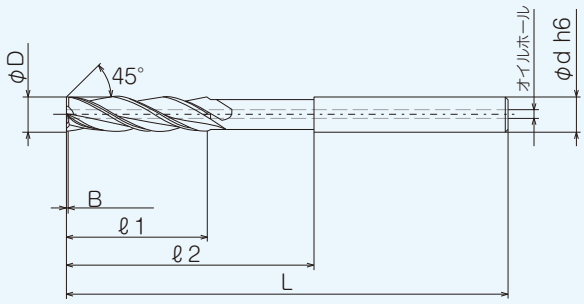

刃径公差 $\left(^{+0.005}_{0}\right)$

0.005mmとび

刃数：4枚刃

型式・刃径 φD(呼び寸法)	刃長 ℓ1	首下長 ℓ2	全長 L	シャンク径 φd	食付き長 B	標準定価 単価:円 1.0mmとび	0.1mmとび	0.005mmとび
CE 2.950 ～ 2.995H	12	25	65	3.0	0.15	—	—	13,070
CE 3.000 ～ 3.010H						10,890	—	10,890
CE 3.015H						—	—	13,070
CE 3.020H						—	—	10,890
CE 3.025H						—	—	13,070
CE 3.030H						—	—	10,890
CE 3.035 ～ 3.095H						—	—	13,070
CE 3.100 ～ 3.965H	16	29		4.0		—	11,980	13,070
CE 3.970H						—	—	11,830
CE 3.975H						—	—	14,200
CE 3.980H						—	—	11,830
CE 3.985H						—	—	14,200
CE 3.990H						—	—	11,830
CE 3.995H						—	—	14,200
CE4.000 ～ 4.010H						11,830	—	11,830
CE 4.015H						—	—	14,200
CE 4.020H						—	—	11,830
CE 4.025H						—	—	14,200
CE 4.030H						—	—	11,830
CE 4.035 ～ 4.095H						—	—	14,200
CE 4.100 ～ 4.965H	20	35	75	5.0	0.2	—	13,010	14,200
CE 4.970H						—	—	13,370
CE 4.975H						—	—	16,040
CE 4.980H						—	—	13,370
CE 4.985H						—	—	16,040
CE 4.990H						—	—	13,370
CE 4.995H						—	—	16,040
CE 5.000 ～ 5.010H						13,370	—	13,370
CE 5.015H						—	—	16,040
CE 5.020H						—	—	13,370
CE 5.025H						—	—	16,040
CE 5.030H						—	—	13,370
CE 5.035 ～ 5.095H						—	—	16,040
CE 5.100 ～ 5.965H	24	42		6.0		—	14,710	16,040
CE 5.970H						—	—	14,310
CE 5.975H						—	—	17,170
CE 5.980H						—	—	14,310
CE 5.985H						—	—	17,170
CE 5.990H						—	—	14,310
CE 5.995H						—	—	17,170
CE 6.000 ～ 6.010H						14,310	—	14,310
CE 6.015H						—	—	17,170
CE 6.020H						—	—	14,310
CE 6.025H						—	—	17,170
CE 6.030H						—	—	14,310
CE 6.035 ～ 6.095H						—	—	17,170

型式・刃径 φD(呼び寸法)	刃長 ℓ1	首下長 ℓ2	全長 L	シャンク径 φd	食付き長 B	標準定価 単価:円 1.0mmとび	0.1mmとび	0.005mmとび
CE 6.100 ～ 6.995H	24	48	85	8.0	0.3	—	15,740	17,170
CE 7.000 ～ 7.975H						19,140	21,050	22,970
CE 7.980H						—	—	19,140
CE 7.985H						—	—	22,970
CE 7.990H						—	—	19,140
CE 7.995H						—	—	22,970
CE 8.000 ～ 8.010H						19,140	—	19,140
CE 8.015H						—	—	22,970
CE 8.020H						—	—	19,140
CE 8.025H						—	—	22,970
CE 8.030H						—	—	19,140
CE 8.035 ～ 8.095H						—	—	22,970
CE 8.100 ～ 8.995H	30	60	110	10.0		—	21,050	22,970
CE 9.000 ～ 9.975H						25,710	28,280	30,850
CE 9.980H						—	—	27,770
CE 9.985H						—	—	33,320
CE 9.990H						—	—	27,770
CE 9.995H						—	—	33,320
CE 10.000 ～ 10.010H						27,770	—	27,770
CE 10.015H						—	—	33,320
CE 10.020H						—	—	27,770
CE 10.025H						—	—	33,320
CE 10.030H						—	—	27,770
CE10.035 ～ 10.050H						—	—	33,320

エフ・ピー・ツール株式会社

〒607-8153 京都市山科区東野百拍子町47番地の3
TEL.075-581-2101 FAX.075-501-0476
E-mail:sales@fptools.com
URL:http://www.fptools.com/

※改良のため予告なく仕様変更することがあります。